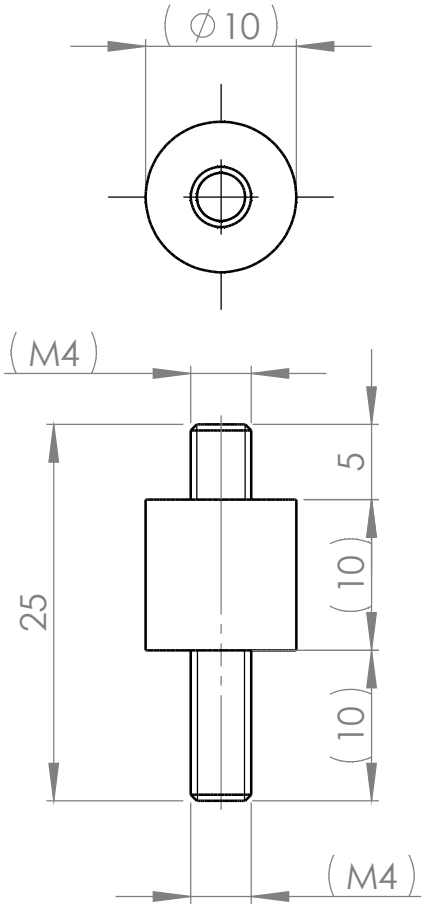

Raum für Barcode

Koordinaten ohne Tol. Angabe ±0,1

Paßungskoordinaten ohne Tol. Angabe ±0,01

-

Paßmaß	Abmaße
–	–
–	–
–	–
–	–

-0.3

0.3

Rohmaßangabe g = Fertigmaß

Außenabmessungen gesägt ±0,3

Zust.	Änderung	Datum	Name
1	Halbzeug geändert	5.12.14	britsch

Freimaßtoleranzen nach DIN ISO 2768-1 m, -2 K

	Datum	Name
Bearb.	1.2.11	riedel
Gepr.	5.12.14	britsch

Maßstab 2:1 /

Gewicht =

Werkstoff / Halbzeug

50000703-70

Benennung

Gummipuffer 70 shore

Nacharbeit

Zeich.-Nr.

1014-44-001

Blatt 1 von Blatt 1

Alle Rechte ausdrücklich vorbehalten. Vervielfältigung oder Mitteilung an Dritte, gleichgültig in welcher Form, ist ohne schriftliche Genehmigung des Eigentümers nicht gestattet.

ENGMATEC

78315 Radolfzell