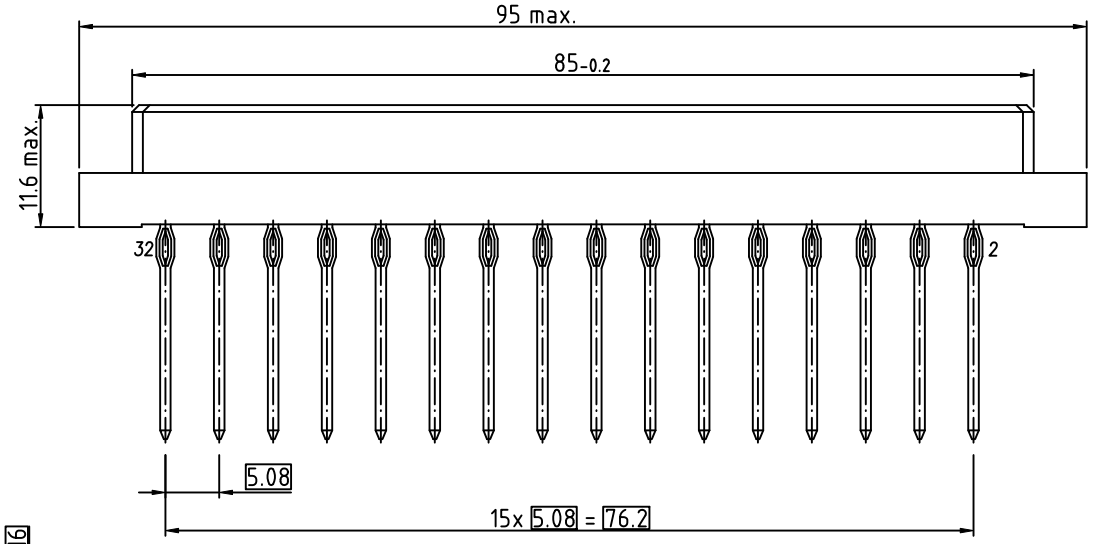

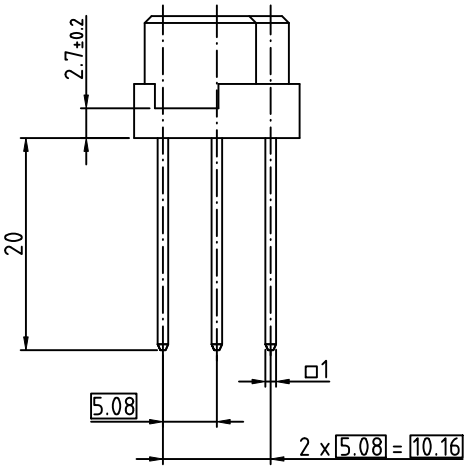

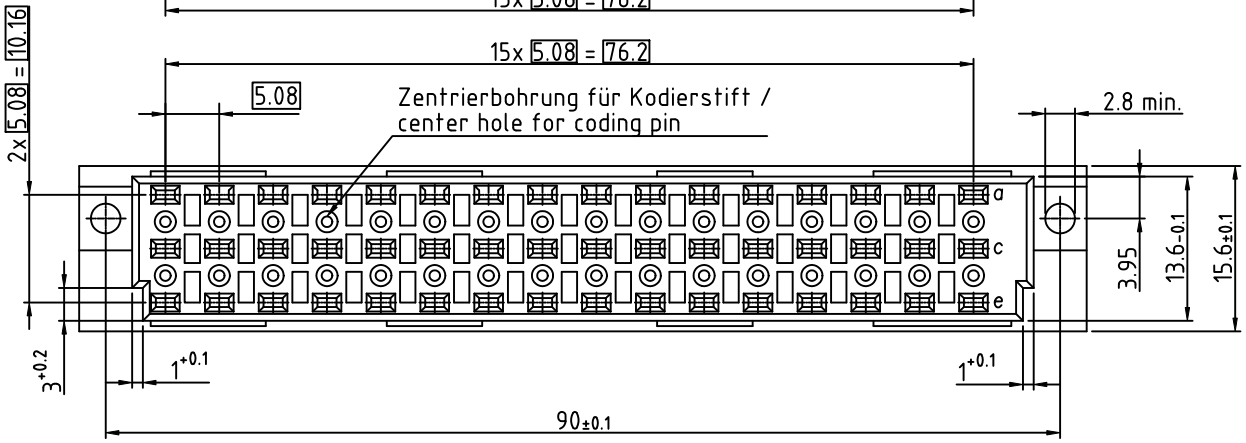

108-60065 E48F a,c,e
Tcom 20,0mm GK II / class 2

o	Standard Kontakt / Standard Contact (20.0mm)

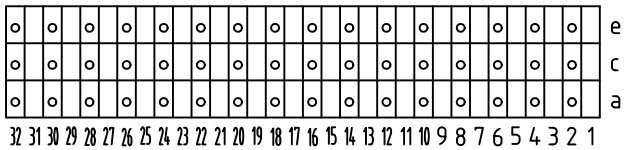

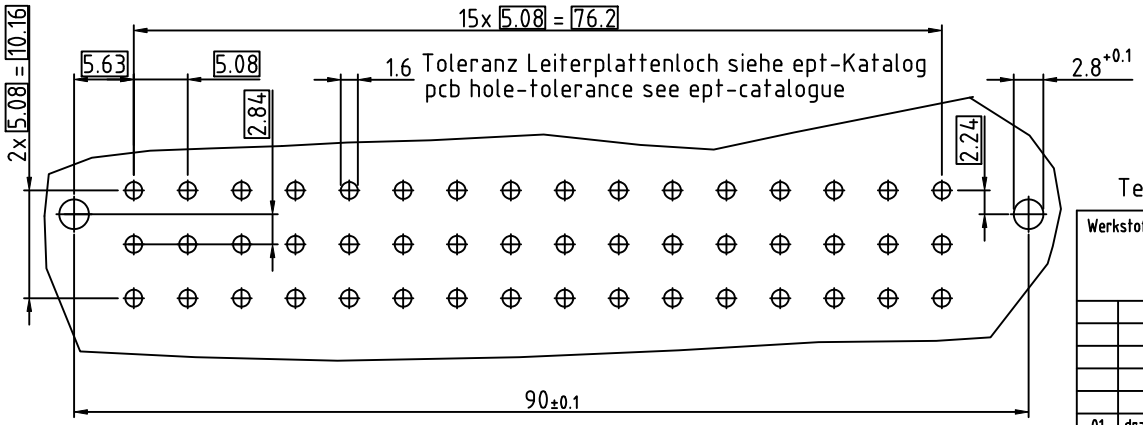

Technische Änderungen vorbehalten / all data subject to amendment without notice

Werkstoff / Material:	Allgemeintoleranz / General tolerances		Maßstab / Scale: 2:1
	Tolerierungsgrundsatz / Fundamental tolerancing principle DIN ISO 8015	A3	Verwendungsbereich / Range of application: Kundenzeichnung / customer drawing
		Datum / Date	Name / Name
	Erst./Drawn	21.11.2008	Habiger
	Gepr./Insp.		

Benennung / Description:
E-Federleiste / female connector
Tcom 20mm (1x1)
Nach / according to IEC 60603-2 (DIN 41612)

Version/ Version	Änderung / Revision	Datum/Date	Name/Name
01	drawing modified	21.02.2012	Kowat.
00	first edition	21.11.2008	Mil.

ept GmbH
www.ept.de

Zeichnungsnummer / Drawing number: 108-60065
Art / Art: C
Blatt / Sheet
Status/Status
Gewicht / Weight:

© Weitergabe sowie Vervielfältigung dieses Dokuments, Verwertung und Mitteilung seines Inhalts sind verboten, soweit nicht ausdrücklich gestattet. Zuwiderhandlungen verpflichten zu Schadensersatz. Alle Rechte für den Fall der Patent-, Gebrauchsmuster- oder Geschmacksmustereintragung vorbehalten.