Unité visseuse

SBE-O-08-04-S2,5-BW1,8

Article 29292

Partner for Future Technology

- Pour le réglage, pendant le test, de potentiomètres ajustables par rotation
- Tête visseuse sur palier ressort, à réceptacle flottant
- Montage économe de place, simple et rapide
- Fonctionnement via un arbre flexible (ou rigide), manuellement ou électriquement, avec un moteur pas-à-pas disponible en option.
- Position zéro détectable via une capteur disponible en option (#25263)

Utilisation

Les unités de vissage (SBE) permettent de réaliser, pendant le contrôle, des ajustages compacts de potentiomètres rotatifs régulables. L'actionnement a lieu manuellement ou de façon motorisée. Les unités de vissage sont typiquement montées dans la plaque du dispositif de placage.

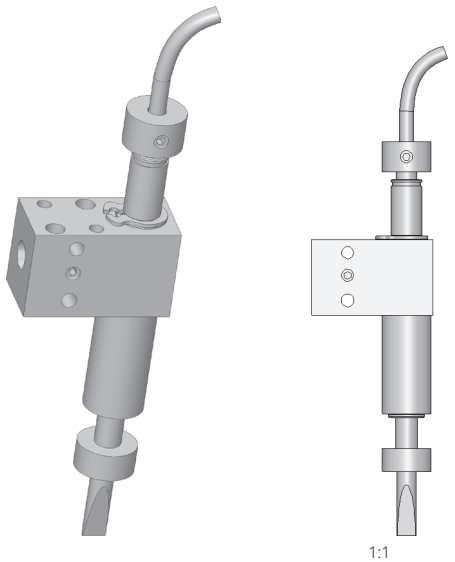

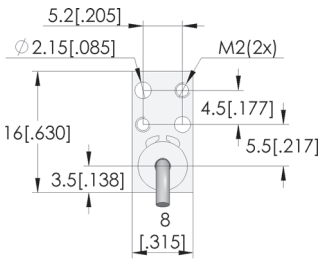

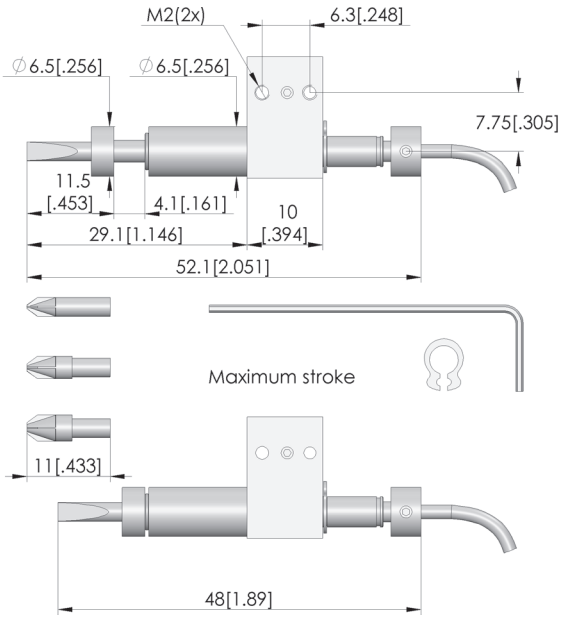

Données générales

Groupe de produits:	Unités visseuses
Série:	SBE
Type:	Einstellwerkzeug
Version:	Arbre flexible
Type d'accessoire:	Accessoires d'équipement
État à la livraison:	Y compris lame à fente/à croix
Température min.:	+ 10 °C
Température max.:	+ 60 °C
Conforme RoHS:	RoHS-3;6c

Caractéristiques techniques

Course:	4 mm
Force:	3 N
Trame d'incorporation:	8 mm
Dimensions de lame (LxP):	2.5 x 0.5 mm
Diamètre arbre flexible:	1,8 mm
Rayon de courbure min.:	35 mm
Longueur d'arbre flexible:	1 m
Longueur:	52,1 mm

Adapté aux

Kits de remplacement version:	Standard # ESD
Interfaces de test manuelles (MA):	MA 2009, MA 2011, MA 2012, MA 2013, MA 2013T, MA 2014
Kits de remplacement MA (ATS MA):	ATS MAxx, ATS MAxxx
Kits de remplacement VA (ATS VA):	ATS VINxxx
Kits de remplacement PA (ATS PA):	ATS PAZxxx, ATS PAxxxx
Pour mise en contact à 2 niveaux:	non

Unité visseuse

SBE-O-08-04-S2,5-BW1,8
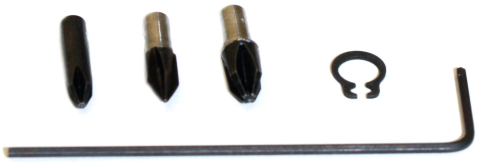
Article 29292