This document is property of Ingun. Without our knowledge and without our explicit permission it is not permitted to copy it, to relate its contents to other persons or to misuse it in any other way.

Diese technische Unterlage ist geistiges Eigentum der Fa. Ingun. Sofern keine anderslautende vertragliche Regelung besteht, darf sie ohne ausdrueckliche Einwilligung weder vervielfaeltigt, noch dritten Personen mitgeteilt, noch anderweitig missbraucht werden.

| Pos.-Nr.: Pos.-no.: | Art.-Nr.: part-no.: | Menge: amount: | Benennung DE: description DE: | Benennung EN: description EN: |
|---|---|---|---|---|
| 1 | 45913 | 1 | FGH MA160 | flat housing |
| 2 | 46380 | 1 | ATE MA160/F | Driving Unit |

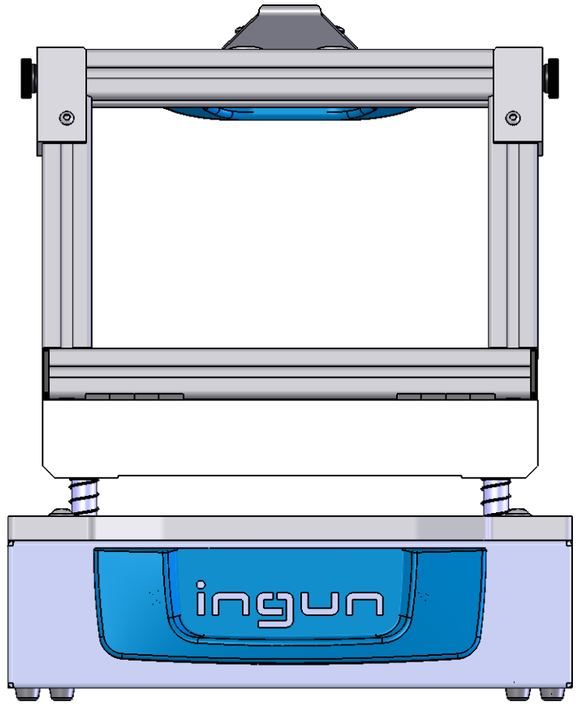


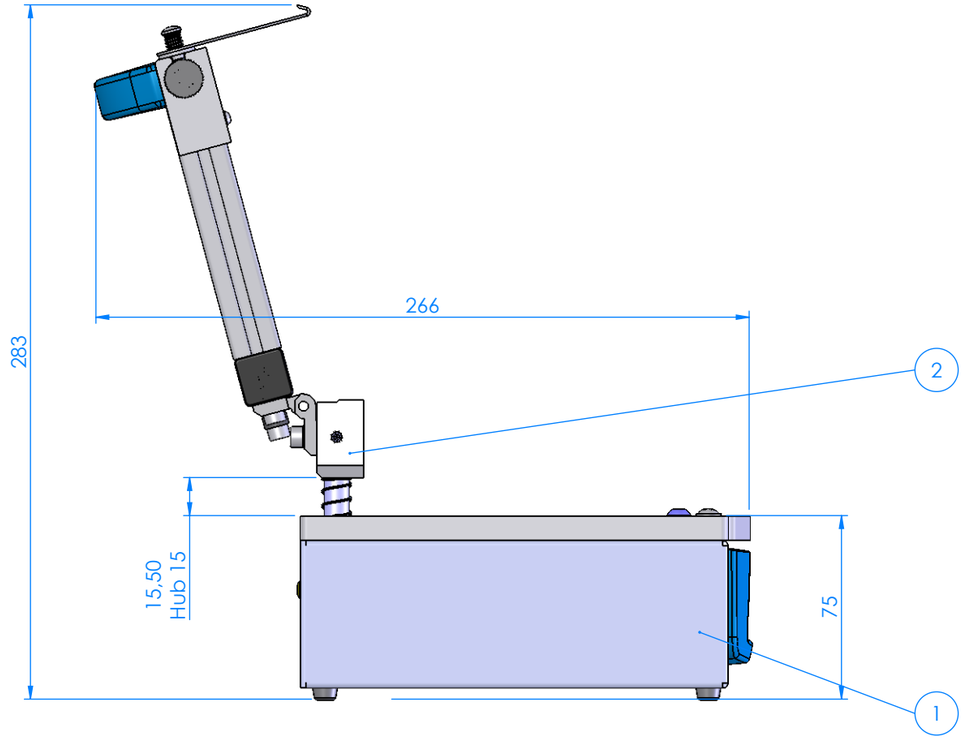


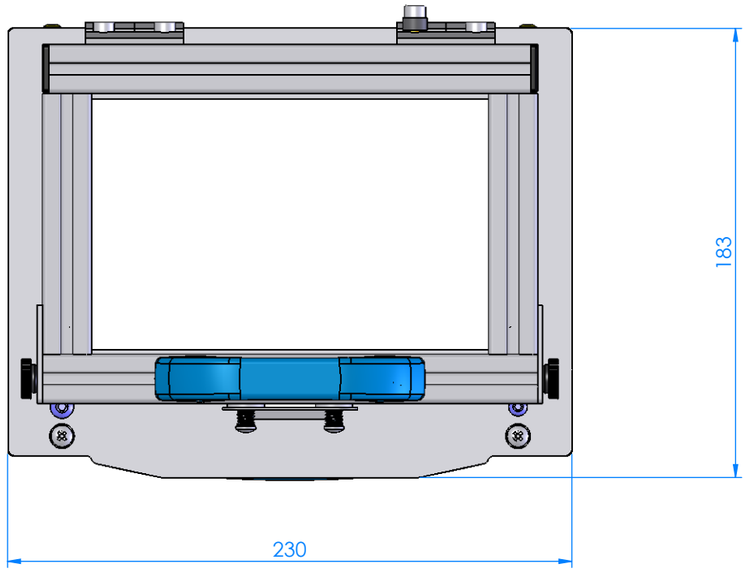


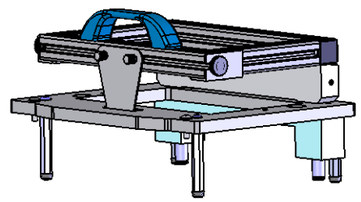

ohne Gehäuse
als offenes Laborgerät
einsetzbar

| Idx. | Änderungstext/Text of modification | Datum/Date | Name |
|---|---|---|---|
| 1 | **Baugruppenstruktur geändert** | **23.06.14** | **M.Huber** |

Allgemeintoleranzen/General tolerances: DIN ISO 2768-fH
Oberfläche: Ra3,2 Passungen: Ra0,8
Bohrungen & Kanten entgratet/holes & edges deburred

Veredelung/Finish:

Maßstab/Scale: 1:2.5

Gewicht/Weight: 1524,49 g

Werkstoff/Material: **- Baugruppe -**

gespeichert: hubemich 23.06.2014 09:04:53

| | Datum/Date | Name |
|---|---|---|
| Erstellt/Drawn | 07.03.14 | M.Huber |
| Bearb./Work. | 23.06.14 | M.Huber |
| Gepr./Appr. | 23.06.14 | M.Huber |

Benennung/Designation: **Manuneller Prüfadapter**

# MA 160/F
## manual test fixture

ingun

Artikel-Nr./PartNo.: **44430**

Urspr./Source: K_10210

Index: **1**

Blatt/Sheet 1 von 1

DIN A3