This technical documentation is intellectual property of INGUN Pruefmittelbau GmbH. Unless otherwise contractually agreed in writing, it is not permitted to duplicate or disseminate it, nor may it be made accessible to third parties in any other way, or otherwise be misused without our explicit prior consent.

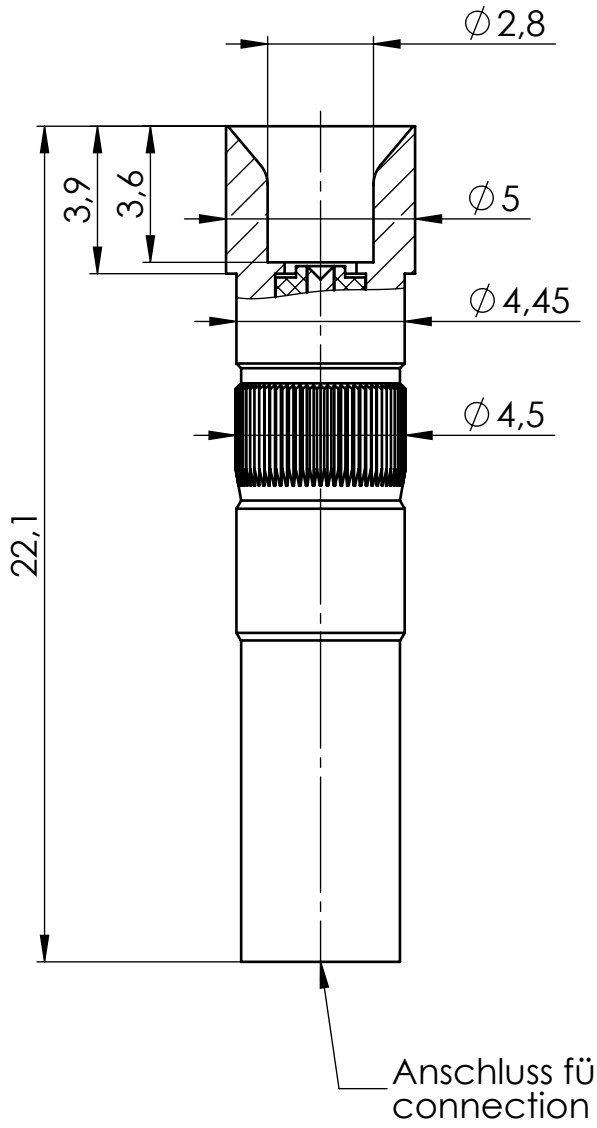

④

Elektrische Daten
Frequenzbereich: bis 4 GHz
Nennstrom
Außenleiter: 5 A
Innenleiter: 2-3 A
Impedanz: 50 Ohm
Raste: 5,08 mm

Mechanische Daten
Montagebohrung: ø4,43-ø4,44 mm

Electrical data
Frequency range: up to 4 GHz
Rated current
Outer conductor: 5 A
Inner conductor: 2-3 A
Impedance: 50 Ohm
Grid size: 5.08 mm

Mechanical data
Mounting hole: ø4.43 - ø4.44 mm

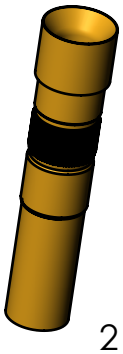

2 : 1

Idx.	Änderungstext/Text of modification	Datum/Date	Name
4	**Zeichnung überarbeitet / drawing revised**	**17.02.22**	**M.Babulenko**
3	**Geometrie angepasst / geometry updated - Englischen Text hinzugefügt / English text added**	**14.07.16**	**M.Babulenko**
2	**Zeichnung überarbeitet / drawing revised**	**03.12.15**	**Zimmermann**

Veredelung/Finish:

Maßstab/Scale: 5:1

Gewicht/Weight: 1,93 g
Oberfläche/Surface: mm²

Werkstoff/Material:

User: babumart 17.02.2022 09:32:41	Datum/Date	Name
Erstellt/Drawn	29.02.08	A.Goenner
Gepr./Appr.	22.09.20	M.Babulenko

Benennung/Designation:
Montage
Assembly

Baureihe/Serie:
HFS-810

ingun

Artikel-Nr./PartNo.:
SB-810-Z

Index: **4**

Blatt/Sheet 1 von 1

DIN A4

Diese technische Unterlage ist geistiges Eigentum der Fa. INGUN Prüfmittelbau GmbH. Sofern keine anderslautende schriftliche vertragliche Regelung besteht, darf sie ohne ausdrueckliche vorherige Einwilligung weder vervielfaeltigt, noch verbreitet, noch dritten Personen in sonstiger Weise zugaenglich gemacht werden, noch anderweitig missbraucht werden.